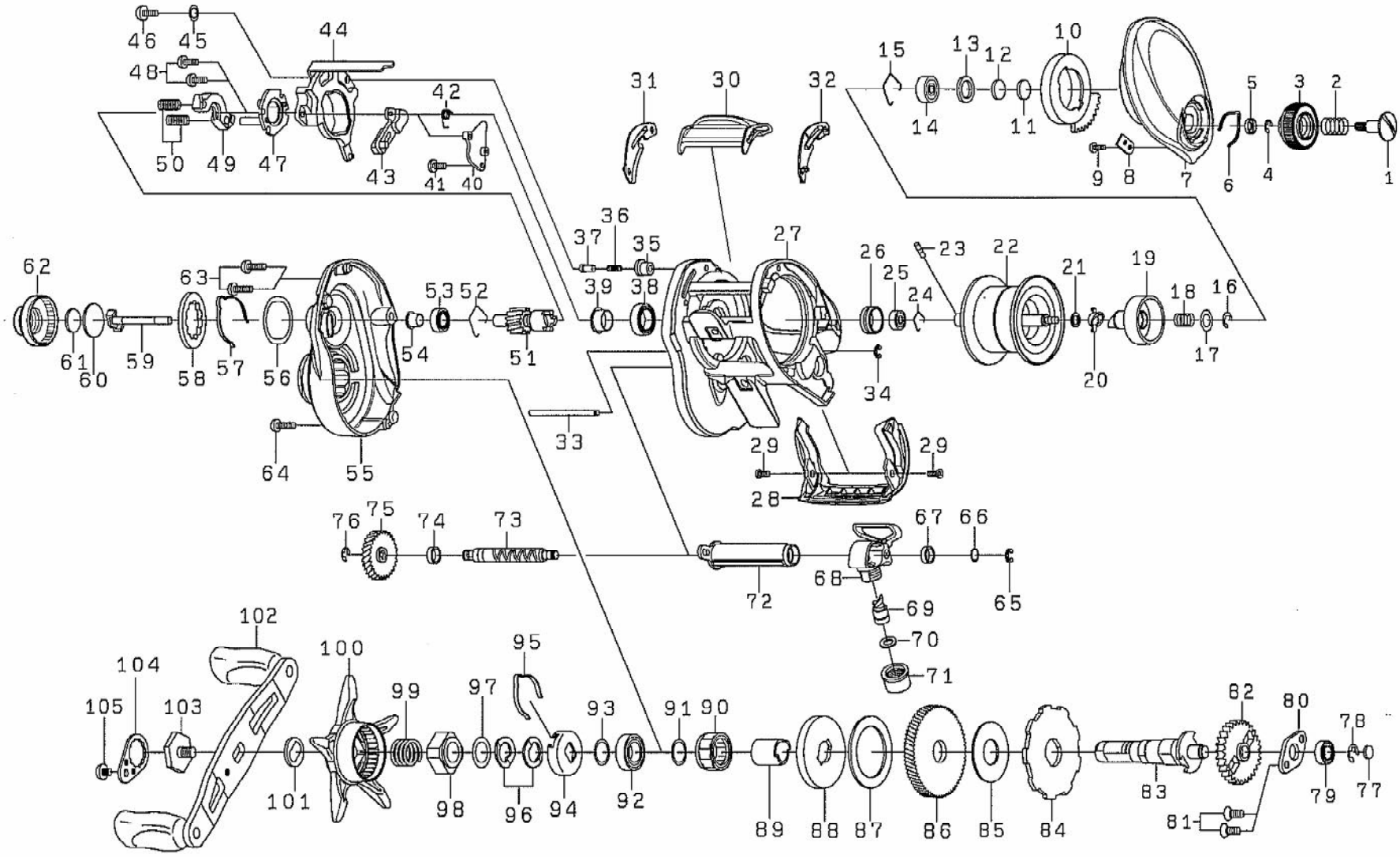
46 45 44 48 42 50 49 47 43 41 40
31 30 32
15 13 12 10 14 11 9 8 7 6 5 4 3 2 1
36 37 35 27 26 23 22 21 19 18 16 17 20 25 24 39 38 62 63 53 52 61 60 59 58 57 56 54 51 34 33 64 55 29 29 28
76 75 74 73 67 66 72 68 69 65 70 71
102 100 95 104 105 103 99 97 93 91 90 82 80 78 101 98 96 94 92 89 88 87 86 85 84 83 81 79 77