SHIMANO

21 ツインパワーSW 8000HG

本体価格（税別）　79,800円

短縮コード **042286**

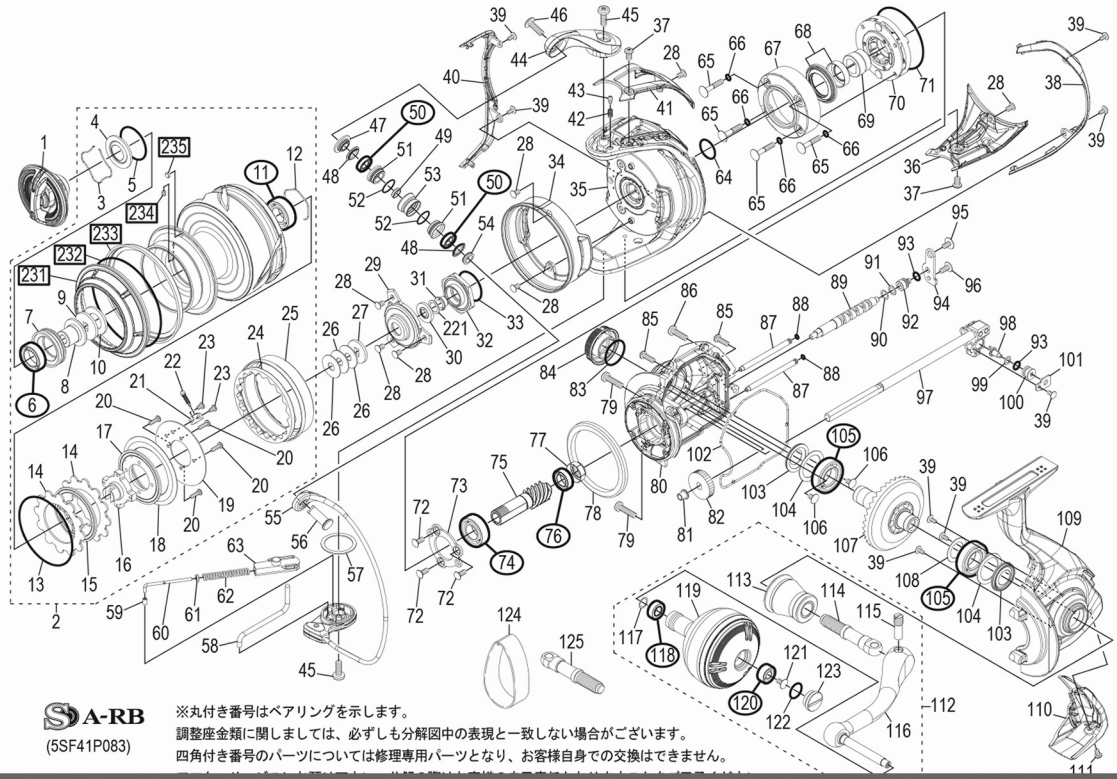

A-RB
(5SF41P083)

※丸付き番号はベアリングを示します。
調整座金類に関しましては、必ずしも分解図中の表現と一致しない場合がございます。
四角付き番号のパーツについては修理専用パーツとなり、お客様自身での交換はできません。

ムサシ オーバーホール作業用資料: リールのメンテは "ムサシ オーバーホール" で検索

No.	パートNo.	部品名	本体価格（税込）
1	10DSC	ドラグノブ組	¥2,200
2	10DSY	スプール組	¥17,600
3	10B6F	逆止メバネ	¥165
4	10LQZ	防水シール	¥605
5	10CGD	Oリング 19.5	¥165
6	10RJE	ボール(ベアリング(10×15×4)	¥715
7	10DUR	ベアリング間座	¥605
8	10152	ベアリング受	¥605
9	10BGD	小判座金	¥165
10	10349	ドラグ座金	¥275
11	10BGD	ボール(ベアリング(9×17×5)	¥1,375
12	10LMM	ベアリング止	¥110
13	10BWD	Oリング AS568−31	¥110
14	10S4Z	ドラグ座金(B)	¥715
15	10BS8	ドラグ板	¥605
16	10LTY	メインシャフトベアリングガイド	¥2,255
17	10BY4	ドラグ板	¥935
18	10JPK	メインシャフトベアリングシール	¥275
19	1016H	ドラグ板座金	¥275
20	10LVM	固定ボルト	¥110

No.	パートNo.	部品名	本体価格（税込）
21	1062N	ドラグクリックバネガイド	¥165
22	10E99	スプールピン組	¥1,155
23	10LV7	固定ボルト	¥110
24	1062Q	ドラグ音出ツラチェット	¥275
25	10RR0	ドラグカバー	¥1,155
26	101DJ	スプール座金	¥220
27	103MW	スプール受ケ	¥165
28	103GX	固定ボルト	¥110
29	10K30	リテーナー	¥275
30	10DVG	ローターベアリングシール	¥605
31	10S4S	ローター受カラー	¥110
32	1008Z	ローターナット	¥935
33	10163	Oリング	¥165
34	10S51	ローターツバ	¥825
35	10TF9	ローター組	¥9,515
36	10S4W	ベール取付カバー	¥1,265
37	10PSE	固定ボルト	¥165
38	1010P	ローターガード(A)	¥275
39	10MT4	固定ボルト	¥110
40	1010M	ローターガード(B)	¥275

No.	パートNo.	部品名	本体価格（税込）
41	10S4N	アームカムバネカバー	¥1,265
42	1077Q	内ゲリバー音出シバネ	¥165
43	10CH7	音出シピン	¥165
44	1008B	アームカム	¥1,210
45	10PGH	固定ボルト	¥165
46	10PVR	固定ボルト	¥165
47	1016P	ラインローラー受	¥605
48	1016K	ラインローラシール	¥165
49	1014P	カラー	¥165
50	104W1	ボールベアリング(5×8×2)	¥935
51	1015Z	ブッシュ	¥165
52	1015L	Oリング	¥165
53	10S55	ラインローラー	¥1,155
54	1014N	カラー	¥385
55	10TEW	ベール組	¥3,795
56	1003F	アーム固定軸	¥935
57	10HDP	アームカム座金	¥165
58	1014D	内ゲリバー	¥275
59	10R0F	アームバネガイド(A)カラーブッシュ	¥165
60	1016J	アームバネガイド(A)	¥385
61	10DUJ	アームバネガイド(A)カラー	¥165
62	1015E	アームカムバネ	¥165
63	10153	アームバネガイド(B)	¥165
64	108WP	Oリング	¥165
65	10S4V	固定ボルト	¥110
66	10LA0	Oリング	¥110
67	1014B	ローラークラッチシールカバー	¥165
68	10DV8	ローラークラッチシール組	¥1,705
69	1014F	ローラークラッチインナー	¥935
70	10DUZ	ローラークラッチ組	¥2,255
71	1014X	Oリング	¥165
72	10MLD	固定ボルト	¥110
73	10150	ベアリング押エ板	¥385
74	10RJF	ボールベアリング(9X17X5)	¥715
75	10S54	ピニオンギア	¥2,200
76	10RJQ	ボールベアリング(7X11X3)	¥715
77	10169	ブッシュ	¥165
78	1014J	フリクションリング	¥385
79	10PVQ	固定ボルト	¥165
80	1008H	ボディ	¥1,210

No.	パートNo.	部品名	本体価格（税込）
81	106E8	クロスギヤブッシュ(前)	¥165
82	1004G	ウォームシャフトギア	¥605
83	108WK	Oリング SM14	¥165
84	1008C	ハンドルスクリューキャップ	¥495
85	10172	固定ボルト	¥110
86	10S50	固定ボルト	¥110
87	10147	摺動子ガイド	¥275
88	10JAB	Oリング	¥165
89	10S4L	ウォームシャフト	¥880
90	106EK	座金	¥165
91	10TKD	座金	¥165
92	106M6	ウォームシャフトブッシュ(後)	¥275
93	10TNF	Oリング	¥165
94	10ATG	ウォームシャフトカバー	¥165
95	103LD	固定ボルト	¥110
96	103KY	固定ボルト	¥110
97	10TEU	メインシャフト組	¥2,860
98	106V5	クロスギヤピン	¥605
99	1003W	座金	¥220
100	1004F	ウォームシャフトピンカラー	¥440
101	10H7R	クロスギヤピン押サエ板	¥165
102	10S4R	ボディシール	¥385
103	1015Q	ベアリングシール	¥495
104	10BGG	座金	¥165
105	104PW	ボールベアリング(10×19×5)	¥1,375
106	103L6	固定ボルト	¥110
107	1014V	ドライブギア組	¥5,060
108	101DP	座金	¥220
109	10TEV	フタ組	¥1,700
110	1008L	ボディガード	¥1,265
111	10PRX	固定ボルト	¥165
112	10DSH	ハンドル組	¥14,300
113	10TEN	ハンドル軸ツバ組	¥3,960
114	10RFY	ハンドル軸	¥1,155
115	10PV0	ハンドル軸ボルト	¥385
116	10TF4	ハンドルシャフト組	¥4,400
117	104FH	座金	¥220
118	105BN	ボールベアリング(5×9×3)	¥1,375
119	10TET	ハンドルノブ組	¥6,270
120	10KX1	ボールベアリング(4×9×4)	¥1,375

No.	パートNo.	部品名	本体価格（税込）
121	103E9	固定ボルト	¥110
122	10LAB	Oリング	¥110
123	10B2C	ハンドルキャップ	¥605
124	109UW	糸止メベルト(M)	¥605
125	10RFH	ハンドル軸(右ハンドル専用)	¥1,155
221	10RZ7	座金	¥110
231	1004E	リングカラー	¥1,155
232	10DUS	Oリング	¥165
233	1014L	リング	¥2,255
234	10PVL	セットスクリュー	¥165
235	10EAG	ピン	¥110
ITOS	13QPZ	糸止メシール	¥165
OIL2	10LQ1	SSRO−01オイル(4.5g)	¥385